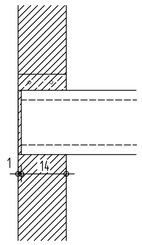

Endauflager REH
Ausführung nur wenn kein Bodentiefes Fenster in der Giebelwand ist M. 1:10

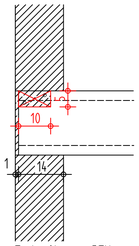

Endauflager REH
Ausführung bei bodentiefen Fenstern in der Giebelwand
M. 1:10

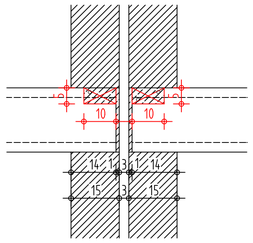

Mittelauflager
Gebäudetrennwand EG/OG/DG
M. 1:10

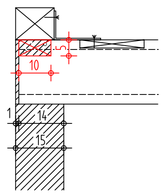

Endauflager letzte Decke
nur bei einer Stadtvilla M. 1:10

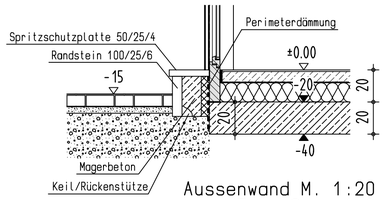

Aussenwand M. 1:20
nur WE 1a-6a + 1-8

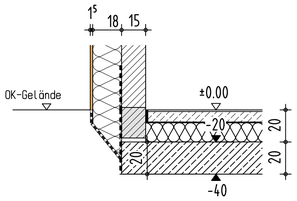

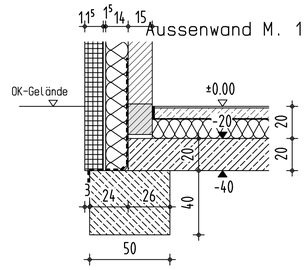

Eckpfeiler M. 1:20
nur WE 1-8

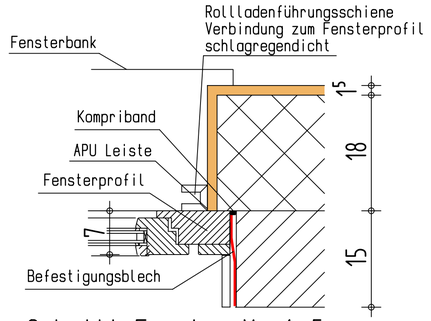

Schnitt Fenster M. 1:5

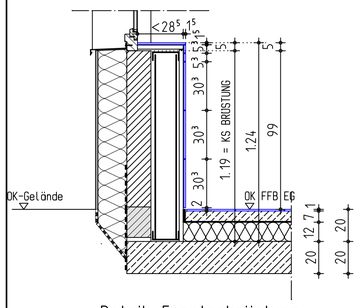

Detail Fensterbrüstung
Maßstab 1:20

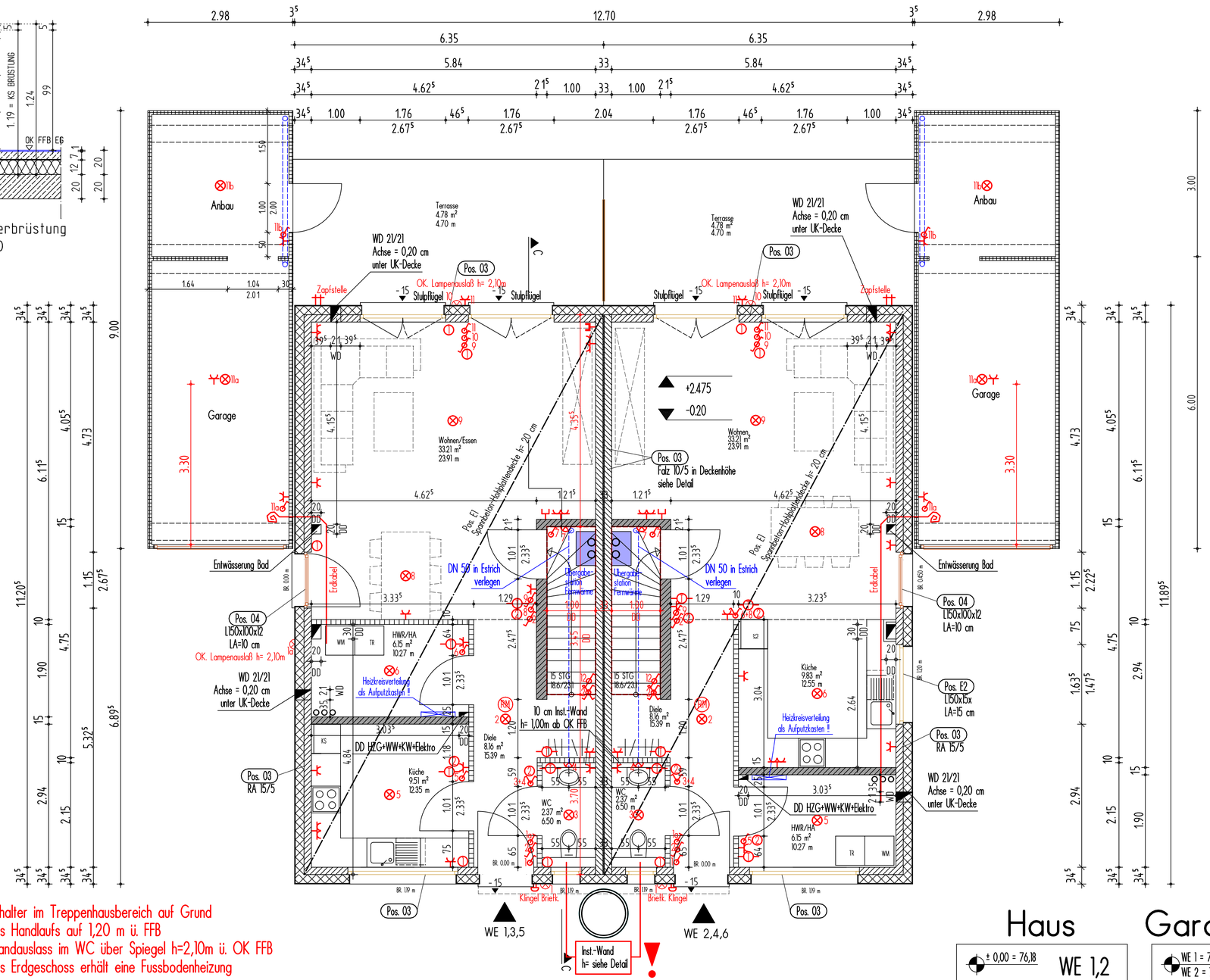

- Schalter im Treppenhausbereich auf Grund des Handlaufs auf 1,20 m ü. FFB
- Wandauslass im WC über Spiegel h=2,10m ü. OK FFB
- das Erdgeschoss erhält eine Fussbodenheizung

① elektrische Rollladenanschluss
② Rollladenschalter
Ⓣ Thermostat
Ⓡ Rauchmelder

Das angegebene Türöffnungsmaß ist keinesfalls zu unterschreiten !!!

Haus

± 0,00 = 76,18	WE 1,2
± 0,00 = 76,67	WE 3,4
± 0,00 = 77,04	WE 5,6

Garage

WE 1 = 76,00
WE 2 = 76,30
WE 3 = 76,60
WE 4 = 76,80
WE 5 = 76,94
WE 6 = 77,20

Erdgeschoss (WE 1-6)

LEGENDE:

BE	BODENEINLAUF
BH	BRÜSTUNGSHÖHE
DA	DECKENAUSSPARUNG
DD	DECKENDURCHBRUCH
DG	DECKENOFFNUNG
DS	DECKENSCHLITZ
FFB	FERTIGFUSSBODEN
FL	FALLROHR
FBD	FUSSBODENDURCHBRUCH
GK	GURTKASTEN
OK	OBERKANTE
OK-D	OBERKANTE DECKE
OK-FF	OBERKANTE FERTIGFUSSBODEN
OK-RD	OBERKANTE ROHDECKE
OK-S	OBERKANTE SOHLE
RD	ROHDECKE
RR	REGENFALLROHR
T30-1	FEUERHEMMENDE TÜR EINFLÜGLIG N. DIN 18082
T30-RS	FEUERHEMMENDE, RAUCHDICHT UND SELBSTSCHLIESSENDE TÜR N. DIN 18095
T90-1	BRANDSCHUTZ TÜR EINFLÜGLIG N. DIN 18084
UK	UNTERKANTE
UK-D	UNTERKANTE DECKE
UZ	UNTERZUG
UZ	ÜBERZUG
WA	WANDAUSSPARUNG
WD	WANDDURCHBRUCH
WO	WANDOFFNUNG
WS	WANDSCHLITZ
LA	Lichtausschnitt in Türblatt

Alle Brüstungs-, Vorlagen- und Öffnungsmasse ab OKRD

Alle tragenden und konstruktiven Bauteile müssen nach geprüfter statischer Berechnung hergestellt werden.

Abmessungen und Aussparungen in Stahlbetonbauteilen sind nach den Ausführungsplänen herzustellen.

Die fertigungstechnischen und bauphysikalisch bestimmenden Angaben zur Konstruktion und Funktion sind vom Unternehmer verantwortlich nachzuprüfen. Ebenso die Übereinstimmung der vom Planer angegebenen Zwangsmaße. Sämtliche sonstigen Unstimmigkeiten sind der Bauleitung unverzüglich mitzuteilen.

KS - MAUERWERK
STAHLBETON
KLINKER
GK- Ständerwerk
WÄRMEDÄMMUNG - MW-035
WÄRMEDÄMMUNG - EPS-040
OK-FFB
OK-RD
OK-FFB
OK-RD
Porenbeton - MAUERWERK
WÄRMEDÄMMUNG - XPS-035

FUSSBODENDURCHBRUCH
DECKENDURCHBRUCH
WANDDURCHBRUCH
SCHLITZ
SCHLITZ UND WANDDURCHBRUCH
SCHLITZ UND DECKENDURCHBRUCH
SCHACHT

Die Bodenplatten und Fundamente gegen Erdreich sind in Stahlbeton entsprechend d. DIN-Vorschriften auszuführen. Arbeits- u. Dehnfugen zwischen den Stahlbetonteilen sind gegen eindringende Feuchtigkeit mit Fugenbändern wasserdicht nach DIN zu verbinden. Gegen drückendes Wasser durch Bauteile, gleich welcher Art, haftet allein der ausführende Unternehmer.

Die Auflagen des Bauscheins, die zutreffenden DIN-Vorschriften mit allen daraus resultierenden baulichen Notwendigkeiten sowie das Bodengutachten sind bei der Ausführung zu beachten.

ÄNDERUNGEN/ERGÄNZUNGEN	GEZ.	DATUM	PLANINDEX	VERTEILER
			f	
			e	
Elektroplanung Nachbarhaus eingetragen	To	10.12.2015	d	BAUHERR, ENTWURFSVERFASSER, STATIKER, SI-Co-Koordinator, BAUAMT, TECHNIK/KODRD., HEIZUNG, LÜFTTECHNIK, ELEKTRO, BAUAKUSTIK, BAUPHYSIK, INNENAUSBAU, VERKEHRSPLANER, AUßENANLAGENPL., BAUUNTERNEHMER, BAULEITUNG
Garagen an Rekers Freigabe angepasst	To	24.11.2015	c	
zusätz. Thermostat im Flur	To	02.11.2015	b	
Elektroplanung überarbeitet	To	30.10.2015	a	

M 1:50

PROJEKT
Neubau von 6 Mietdoppelhaushälften mit je einer Garage
"Am Förderturm" in 45739 Oer Erkenschwick
Gemarkung: Oer Erkenschwick, Flur: 68, Flurstücke: 84, 1540-1545
B-Plan Nr.: 108 "Wohnquartier Calluna" Stand: 24.01.2013

BAUHERR/ ANTRAGSTELLER
Wilczek Immobilien Management Hamm
GmbH & Co.KG
Horster Straße 13 - 59075 Hamm

ENTWURFSVERFASSER
planungs + ingenieurbüro De Luca
Dipl.-Ing. (FH) Stefan De Luca
■ Beratender Ingenieur - BDB ■
Lemgoer Straße 50 ■ 32756 Detmold
Tel.: 05231 / 999 400 ■ Fax: 05231 / 999 401

ZEICHNUNG
EG WE 1-6

LEISTUNGSPHASE
Ausführungsplanung

MASSTAB	1:50	VERFASSER	PROJEKT-NR.	ZEICHN.-NR.	GEWERK	INDEX
GEZEICHNET	To	p+i De Luca	13-02	02	---	
DATUM	17.08.2015					

WE 1-2:	OK-FFB - EG: 76,18
WE 6-4:	OK-FFB - EG: 76,67
WE 5-6:	OK-FFB - EG: 77,04

Der Entwurf ist geistiges Eigentum des Entwurfsverfassers und urheberrechtlich geschützt. Vervielfältigungen und Weitergabe an Dritte erfolgt nur mit ausdrücklicher Genehmigung des Entwurfsverfassers. Bei Mißbrauch bleiben rechtliche Schritte vorbehalten.